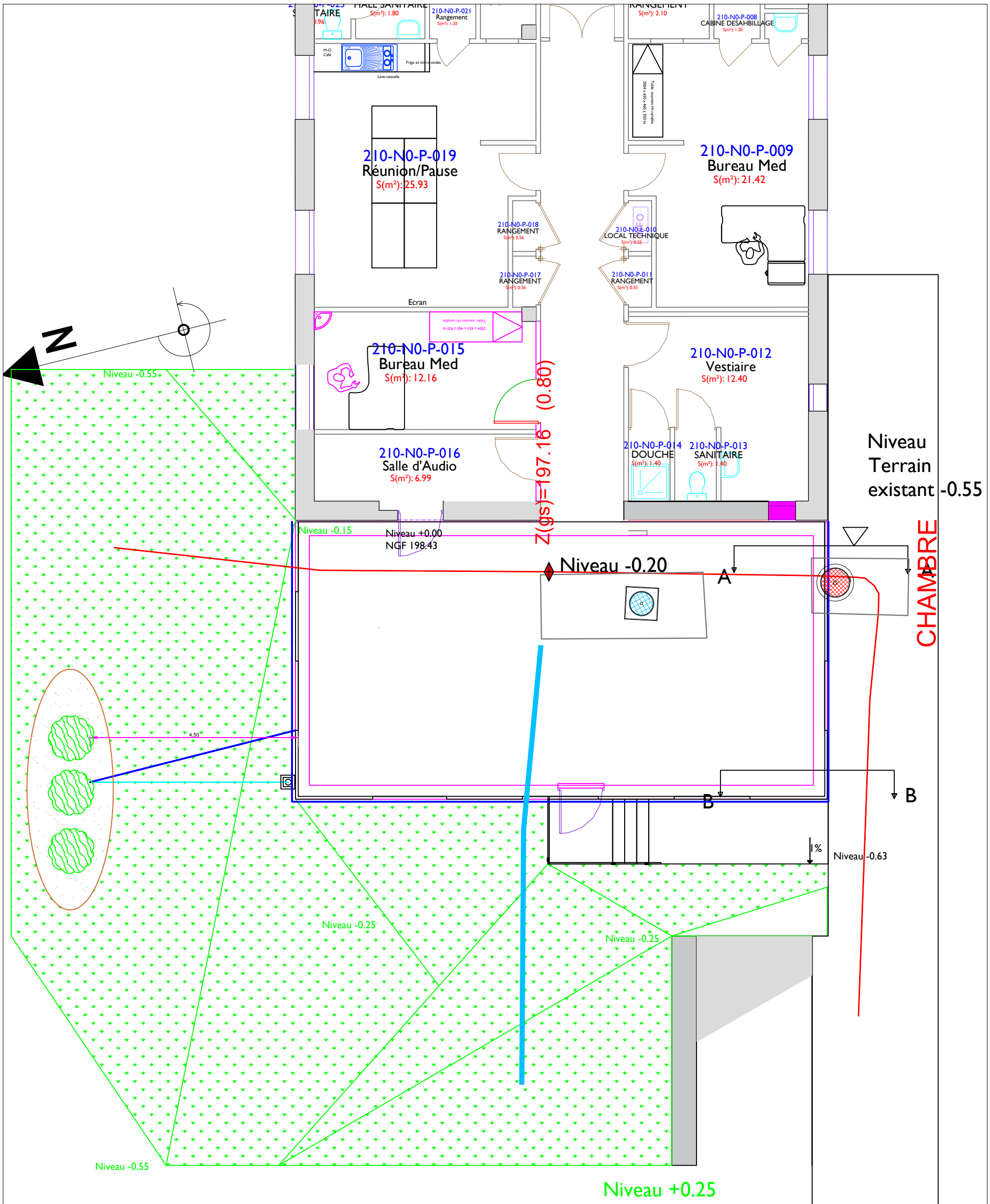

Matériaux drainant en pied d'arbuste

Arbuste

Regard

Gazon

Trottoir enrobé

Evacuation EP D125

Coupe A-A

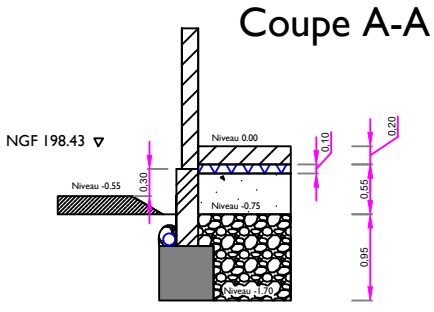

Coupe B-B

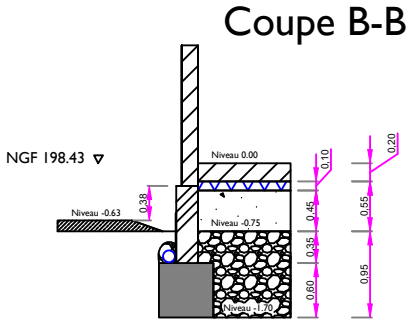

Centre Hospitalier Le Vinatier 95, Boulevard PINEL 69678 Bron Cedex BP 300 39 **Service Travaux**	MEDECINE DU TRAVAIL Bât. 210 RdC Plan DCE
LOT 02 - ESPACE VERT	Date: 12-12-2025 Echelle : sans Indice A